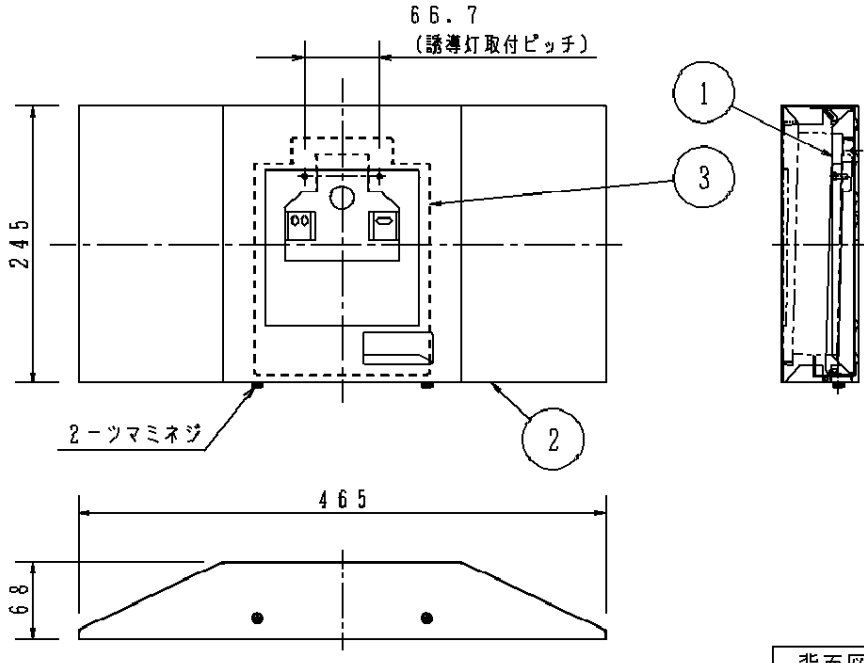

背面図

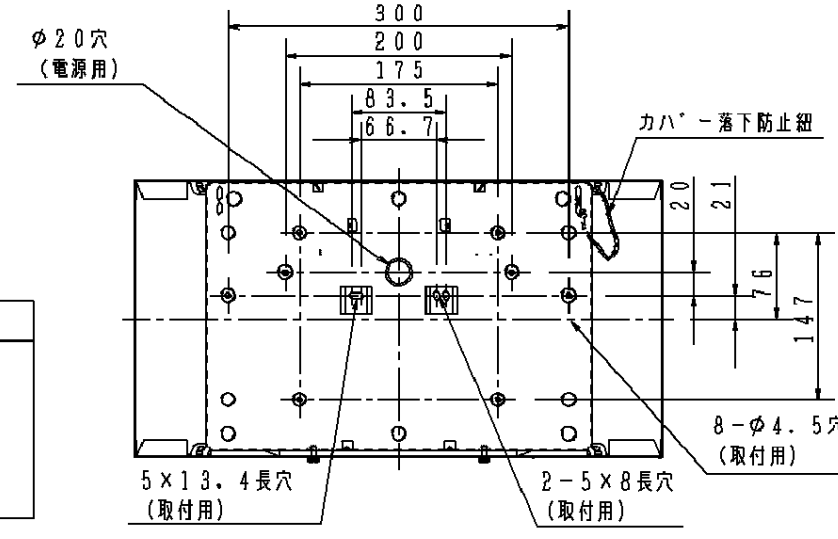

⚠ 安全に関するご注意

●コンパクトスクエア用取付金具です。
指定された器具以外は取付できません。
●壁面取付専用金具です。
指定方向以外は取付できません。
落下の原因となります。

〈使用上のご注意〉

・壁面に段差やソリがあると、カバーと壁面に隙間が生じる場合があります。

1）既設誘導灯をコンパクトスクエア（LED　C級）にリニューアルする場合にご使用ください。
2）取付可能な器具の品番を必ずご確認ください。
3）既設のリニューアル対象器具品番を必ずご確認ください。

（取付可能器具品番）

FA10303　FA10307　（埋込型）

（リニューアル対象器具品番）

FA11552P　FA11552Z　FA11552J

クールホワイト　マンセル　10Y9／0.5

適合ランプ		5				品番
W・数		4				FK11734
器具質量	1.8kg	3	取付金具	亜鉛鋼板（t0.8）		
特記事項		2	カバー	鋼板（t0.8）	クールホワイト ポリエステル粉体塗装	齊澤
		1	本体	亜鉛鋼板（t0.6）		藤田
		部番	部品名	材質・素材厚	備考	パナソニック株式会社

C 8 D　　単位：mm　第三角法（JIS A-4）　　FK11734-K